平成20年度山形県ホープス卓球選手権大会

平成20年 9月7日
小真木原総合体育館

男子シングルス(代表32)

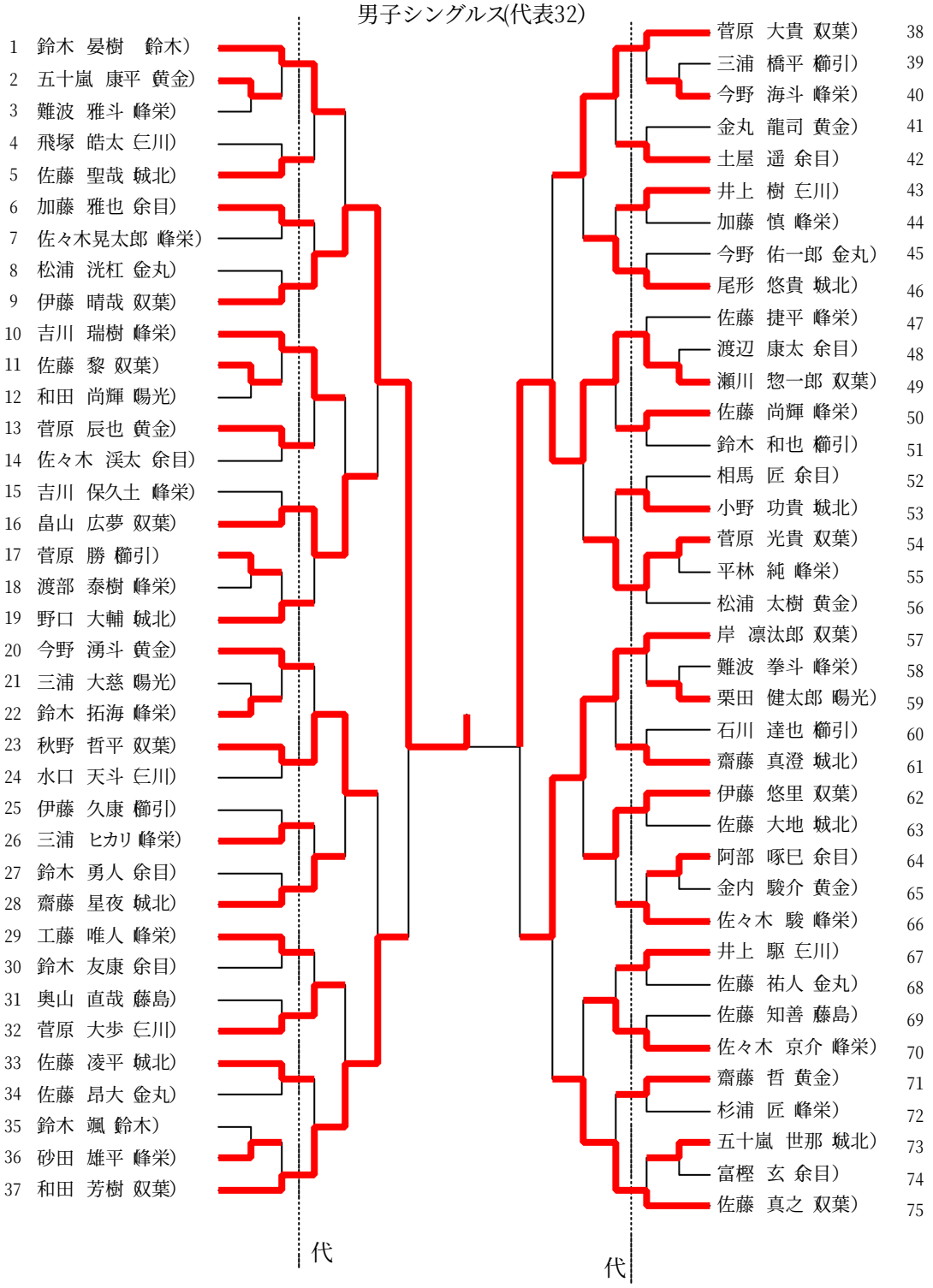

平成20年度山形県ホープス卓球選手権大会

平成20年 9月7日
小真木原総合体育館
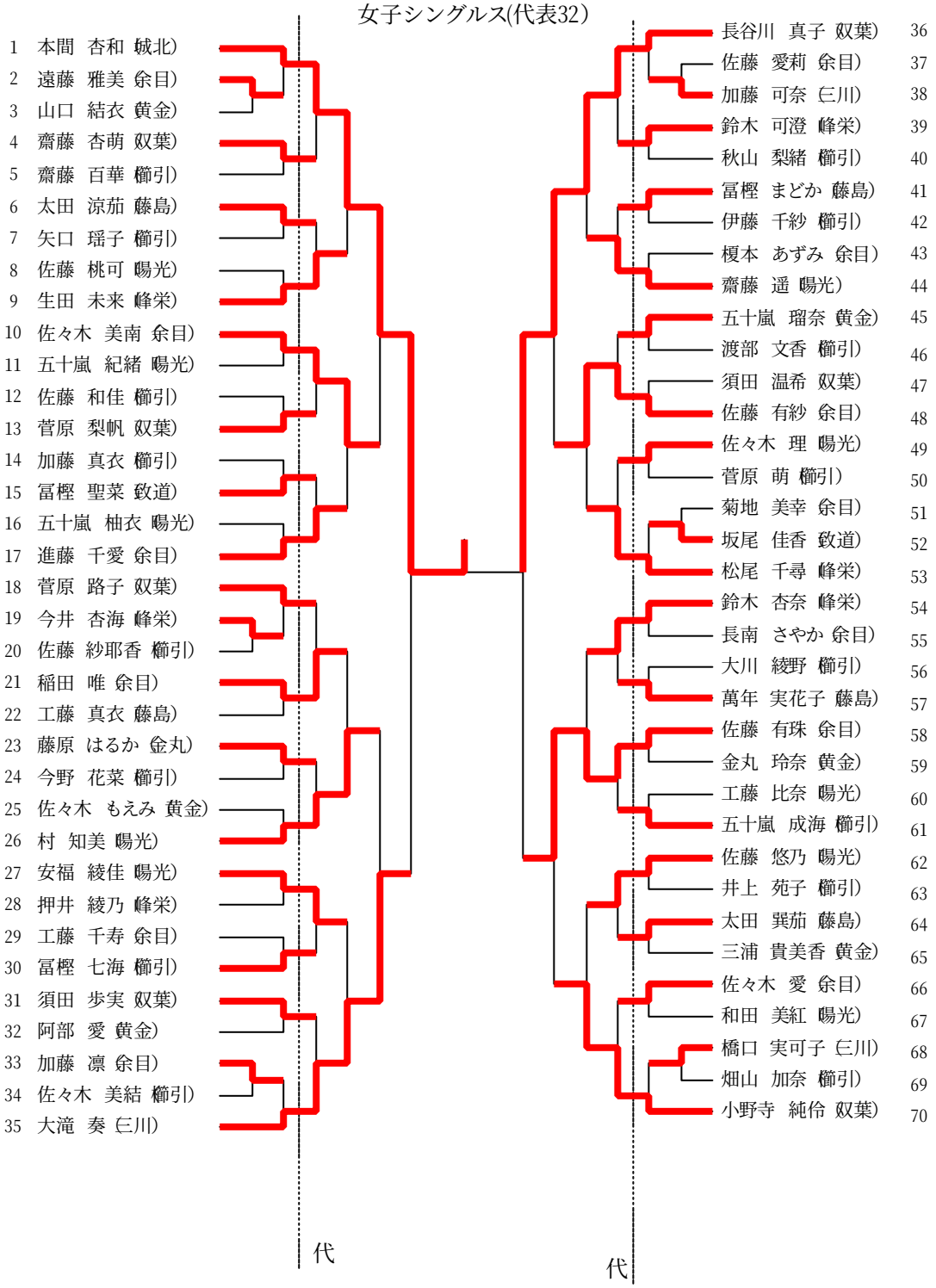
女子シングルス(代表32)